TRABALHO / RESOLUÇÃO:
(resolução rápida, depois detalho mais, pode ter gralhas)

1.

L = {w ϵ ∑* | w contém a subsequência “01”} ou

L = {w ϵ ∑* | w contém, pelo menos, um 0 antes de um 1}

Estado	0	1
→{q0} = A	{q0,q1} = B	A
{q0,q1} = B	B	{q0,q1,q2} = C
*{q0,q1,q2} = C	C	C

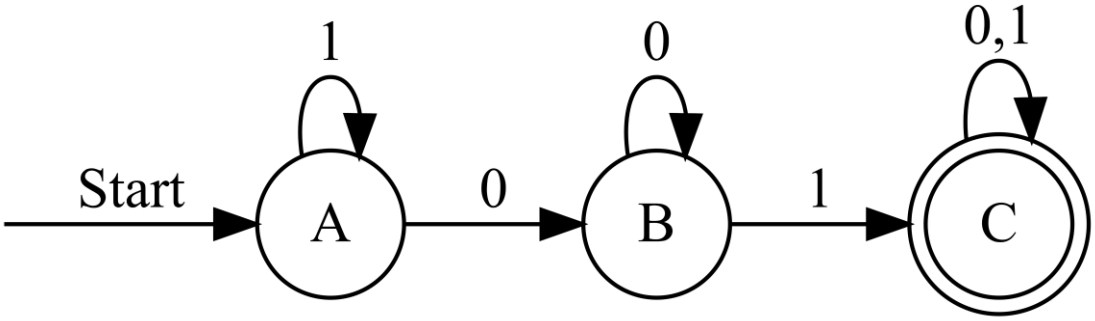

2. ER = 0(0+1)((0+1)(0+1))*1

Em formato UNIX: 0[01]([01]{2})*1

3

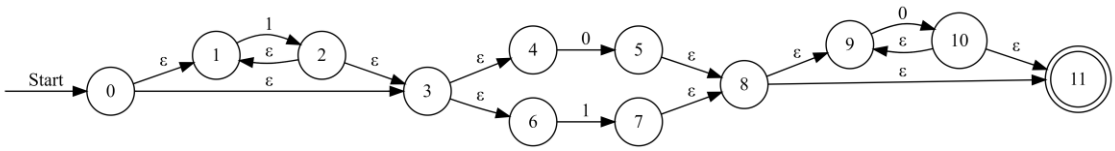

Fecho-ε(0)={0,1,3,4,6}

Estado	0	1
→{0,1,3,4,6} = A	{5,8,9,11}=B	{1,2,3,4,6,7,8,9,11}=C
*{5,8,9,11}=B	{9,10,11}=D	{}
*{1,2,3,4,6,7,8,9,11}=C	{5,8,9,10,11}=E	C
*{9,10,11}=D	D	{}
*{5,8,9,10,11}=E	D	{}

Como temos B=D=E, podemos simplificar

Estado	0	1
→A	B	C
*B	B	{}
*C	B	C

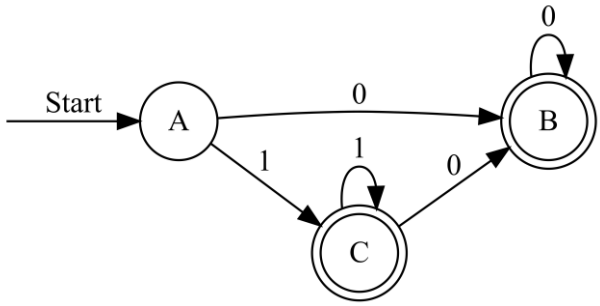

4. S → 00S1 | 01

S => <u>00S1</u> => 00<u>00S1</u>1 => 0000<u>01</u>11

5.

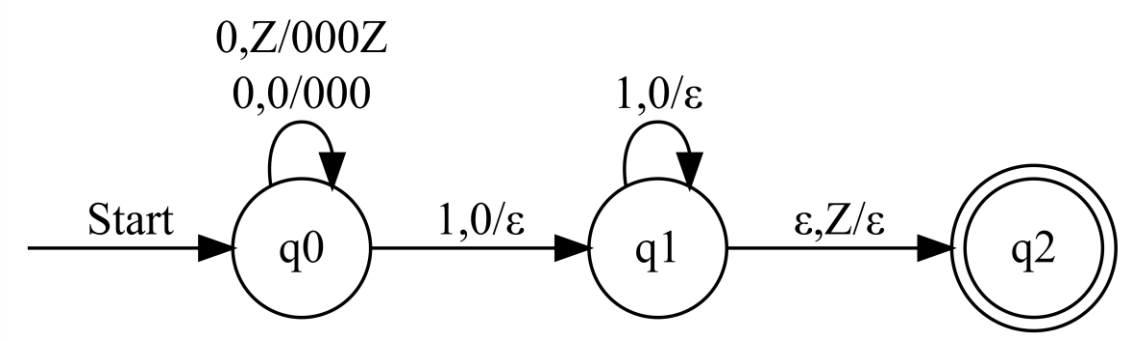
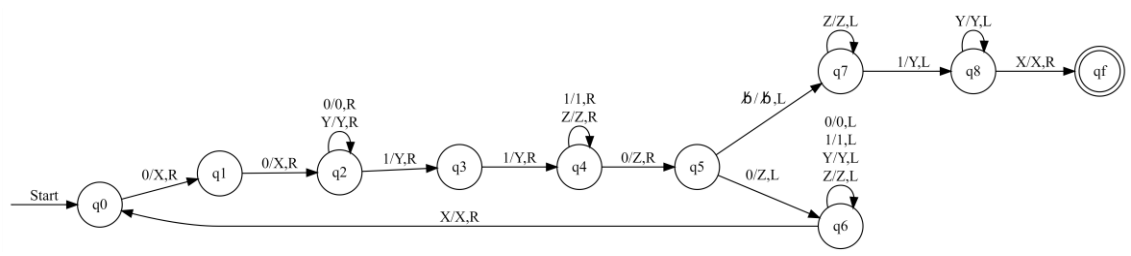
6. Não esquecer que temos 2n, 2n+1 e 2n-1 elementos, temos de reconhecer sempre aos pares.